LATYN
MEDIDORES | REDES

CD 74 TBR CLASE B

CHORRO ÚNICO - CUADRANTE HÚMEDO
CUERPO BRONCE

CARACTERÍSTICAS

- Medidor para agua tipo velocímetro.
- A turbina por chorro único.
- Apto para agua fría hasta 50ºC.
- Extenso rango de medición, alta precisión.
- Curva con características estables, regulares.
- Cuerpo del medidor en bronce protegido con pintura epoxi, interior y exterior.
- Registro digital de lectura directa.
- Regulación exterior, anillo de cierre y tuerca precintable.
- Visor de vidrio templado.
- Precisión acorde a Normas ISO 4064; CEE 75/33 e IRAM 2718.
- Fabricados bajo un sistema de aseguramiento de calidad según Normas ISO 9001.
- Cuerpo robusto que garantiza máxima protección.
- Larga vida útil.

INFORMACIÓN TÉCNICA

DIMENSIONES

DIMENSIONES				
Diámetro | mm	**L** mm	**H** | mm	**B** | mm	**Rosca** | pulgada
15	110	89	88	3/4

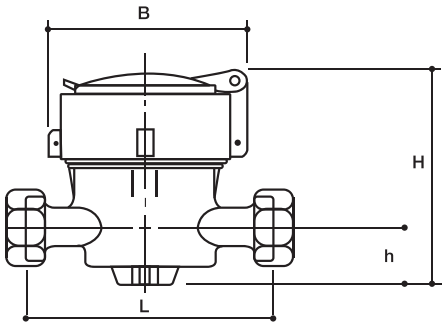

CURVA DE ERRORES

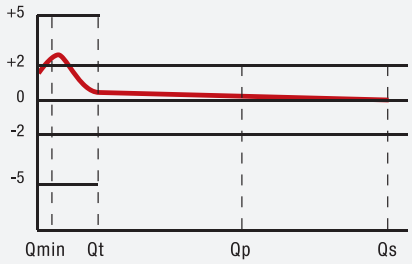

ESPECIFICACIONES							
DIÁMETRO l mm	**DIÁMETRO** l pulgadas	**QMÁXIMO** m3/h	**QNOMINAL** m3/h	**Q MIN** m3/h	**Q T** m3/h	**P máx** MPa	**Δ** MPa
15	1/2	3	1.5	0.03	0.12	1.6	≤0.1
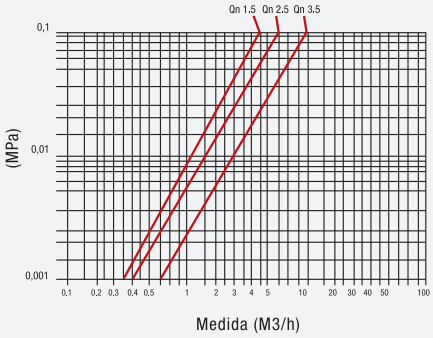
CAÍDA DE PRESIÓN